Блок (модуль) ввода серии AMZ-NO (модуль подключения безадресного шлейфа)

Паспорт и руководство по эксплуатации

Ред. 1.01 от 20.07.2021

1. НАЗНАЧЕНИЕ

1.1 Блок (модуль) ввода серии AMZ-NO (далее - модуль), входящий в состав прибора приемно-контрольного охранно-пожарного и управления адресного «Vesta 01F» (далее - прибор), предназначен для формирования адреса и контроля одного безадресного шлейфа «ШС», в который подключаются пожарные извещатели или любые датчики с нормально-разомкнутыми выходами типа «сухой контакт» и имеющие собственное токопотребление.

1.2 Модуль изготавливается в трех исполнениях:

* AMZ-NO-IP30 – пластиковый корпус для настенного крепления с защитой IP30;
* AMZ-NO-IP54 – пластиковый корпус для настенного крепления с защитой IP54;
* AMZ-NO-DIN – пластиковый низкопрофильный корпус на DIN-рейку.

1.3 Модуль обеспечивает контроль целостности (на обрыв и короткое замыкание) подключаемого безадресного шлейфа «ШС» и возможность различать срабатывание одного и двух пожарных извещателей (датчиков) в данном безадресном шлейфе «ШС».

2. ОБЩИЕ УКАЗАНИЯ

2.1 Модуль подключается к адресной линии «ША», формируемой центральным блоком серии FP (далее – ЦБ), по которой происходит информационный обмен и электропитание модуля.

2.2 Режим работы модуля непрерывный в течение длительного времени (24 часа в сутки).

2.3 Модуль может быть установлен в технические изделия (щиты управления, шкафы, боксы и т.п.) сторонних производителей, изготовленных из различных материалов (металл, пластик и т.п.).

2.4 При смежном расположении нескольких модулей, входящих в состав прибора, допускается располагать их вплотную.

3. ТЕХНИЧЕСКИЕ ДАННЫЕ

3.1 Общие технические характеристики:

№ п/п	Характеристика	Значение
1	Количество подключаемых безадресных шлейфов «ШС»	1
2	Суммарный ток потребления подключаемых извещателей в дежурном режиме, не более, мА	0,6
3	Количество адресов, занимаемых в адресном пространстве ЦБ	1
4	Максимальная длина до последнего устройства, подключенного в безадресный шлейф «ШС», м	50
5	Ток, потребляемый от адресной линии «ША»: в дежурном режиме, не более, мА • в тревожном, не более, мА	 3,2 11
6	Сечение зажимаемого провода, мм^2	0,12 ... 2,5
7	Средний срок службы при условии соблюдения правил эксплуатации, лет	10
8	Устойчивость к электромагнитным помехам в соответствии с ГОСТ Р 53325 (приложение Б)	3 степень жесткости

3.2 Условия эксплуатации и массогабаритные параметры:

Параметр	AMZ-NO-IP30	AMZ-NO-IP54	AMZ-NO-DIN
Диапазон рабочих температур	от минус 10°С до 50°С	от минус 40°С до 60°С	от минус 10°С до 50°С
Относительная влажность при 40°С (без конденсации влаги), не более	(93+2) %	(95+2) %	(93+2) %
Степень защиты оболочкой	IP30	IP54	IP40
Габаритные размеры, не более, мм	70 x 45 x 30	65x65x50	18 x 90 x 63
Масса, не более, кг	0,3	0,4	0,3
Конструктивное исполнение	Пластиковый корпус	Пластиковый корпус	Пластиковый низкопрофильный корпус на Din-рейку

4. ПОСТАВКА

4.1 Код изделия при заказе:

Наименование	Обозначение
Блок (модуль) ввода (модуль подключения безадресного шлейфа)	**AMZ-NO-IP30**
Блок (модуль) ввода (модуль подключения безадресного шлейфа)	**AMZ-NO-IP54**
Блок (модуль) ввода (модуль подключения безадресного шлейфа)	**AMZ-NO-DIN**

4.2 Комплект поставки должен соответствовать указанному ниже:

Наименование	Количество
Блок (модуль) вывода (модуль подключения безадресного шлейфа)	По запросу
Гарантийный талон	1
Упаковка	1

5. ТРАНСПОРТИРОВАНИЕ И ПРАВИЛА ХРАНЕНИЯ

Условия транспортирования и хранения должны соответствовать условиям групп 1 и 2 ГОСТ 15150-69.

6. УКАЗАНИЯ ПО ЭКСПЛУАТАЦИИ

6.1. Модуль должен эксплуатироваться в составе прибора в режимах и условиях, оговоренных в настоящем документе.

6.2. На лицевой панели модуля обеспечивается дополнительная световая индикация о наличии или нарушении связи по адресной линии «ША». При наличии связи по адресной линии «ША» дополнительный световой индикатор зеленого цвета «ША» работает в режиме непрерывного свечения.

7. ТЕХНИЧЕСКОЕ ОБСЛУЖИВАНИЕ

Техническое обслуживание модуля производится по планово-предупредительной системе, которая предусматривает полугодовое техническое обслуживание. Работы по полугодовому техническому обслуживанию выполняются работником обслуживающей организации и включают:

– проверку внешнего состояния модуля, надёжности крепления, состояния внешних монтажных проводов и контактных соединений (при их наличии);

– удаление пыли мягкой тканью.

8. СХЕМА ПОДКЛЮЧЕНИЯ И НАЗНАЧЕНИЕ КОНТАКТОВ

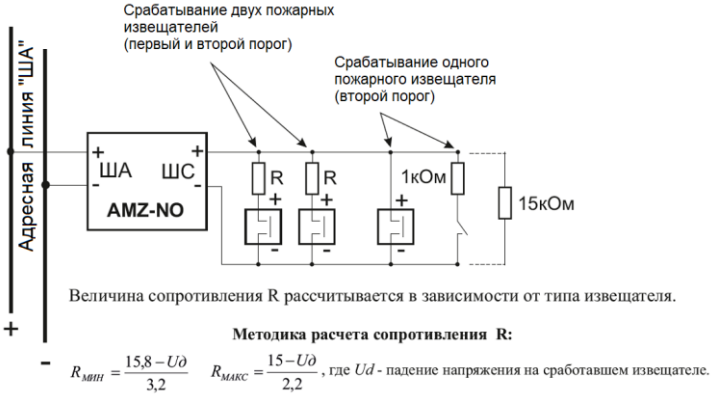

Рис. 1. Схема подключения модуля

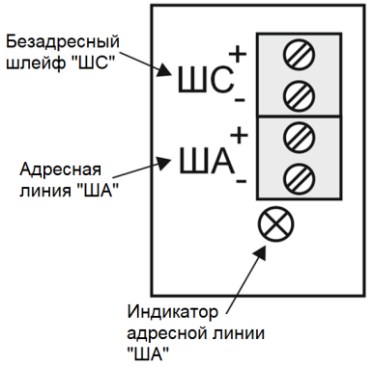

Рис. 2а. Расположение и назначение контактов модуля исполнений AMZ-NO-IP30 и AMZ-NO-IP54

№	Обозначение	Назначение
1	+ ША	Адресная линия «ША»
2	- ША	
3	+ ШС	Безадресный шлейф «ШС»
4	- ШС	

Рис. 2б. Расположение и назначение контактов модуля исполнения AMZ-NO-DIN

9. ГАБАРИТНЫЕ И УСТАНОВОЧНЫЕ РАЗМЕРЫ

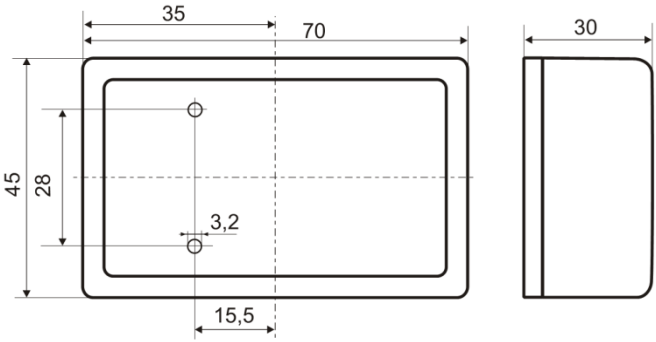

Рис. 3а. Размеры модуля исполнения AMZ-NO-IP30

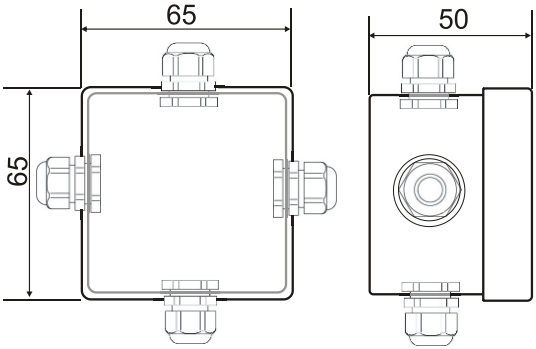

На коробке могут быть установлены
до 4 гермовводов типа RG7 -RG16

Рис. 3б. Размеры модуля исполнения AMZ-NO-IP54

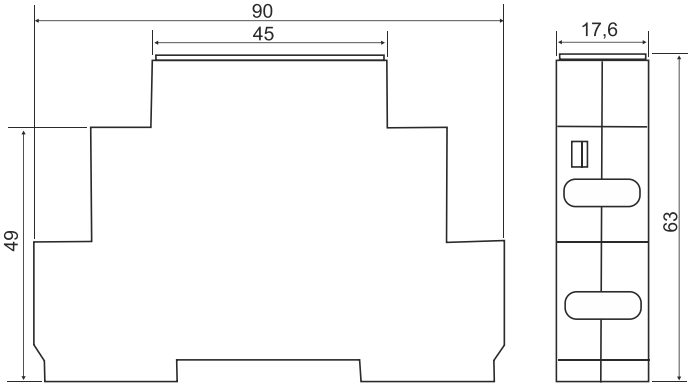

Рис. 3в. Размеры модуля исполнения AMZ-NO-DIN

10. СВИДЕТЕЛЬСТВО О ПРИЕМКЕ

Информация о приемке содержится в Упаковочном листе на партию товара.

11. ГАРАНТИЙНЫЕ ОБЯЗАТЕЛЬСТВА

11.1 Предприятие - изготовитель ООО «НИТП «НИТА» и уполномоченный представитель ООО «АРМО-Системы» гарантирует соответствие устройства требованиям технических условий НИТА.437241.006ТУ при соблюдении условий эксплуатации, хранения, транспортирования и монтажа, изложенных в настоящем документе.

11.2 Гарантийный срок изделия составляет 60 месяцев с момента отгрузки и получения Акта приема-передачи, но не более 66 месяцев с даты производства.

11.3 Сведения о гарантийном и постгарантийном ремонте указаны в Гарантийном талоне.